Автомат подачи припоя

Модель FD-100

т. м. *goot*

Руководство пользователя

Производитель: TaiyoElectricInd. Co., LTD.
Страна происхождения: Япония

Импортер в РБ: ЧПТУП "БелЧип"
220113, г.Минск, ул. Л.Беды, 45 пом.556
www.belchip.by
8 017 216-14-10

1. Описание изделия

Японскоеавтомат подачи припоя ***goot*FD-100** – это компактная, очень эффективная модель, спроектированная для продолжительной работы.

Назначение кнопок фронтальной панели:

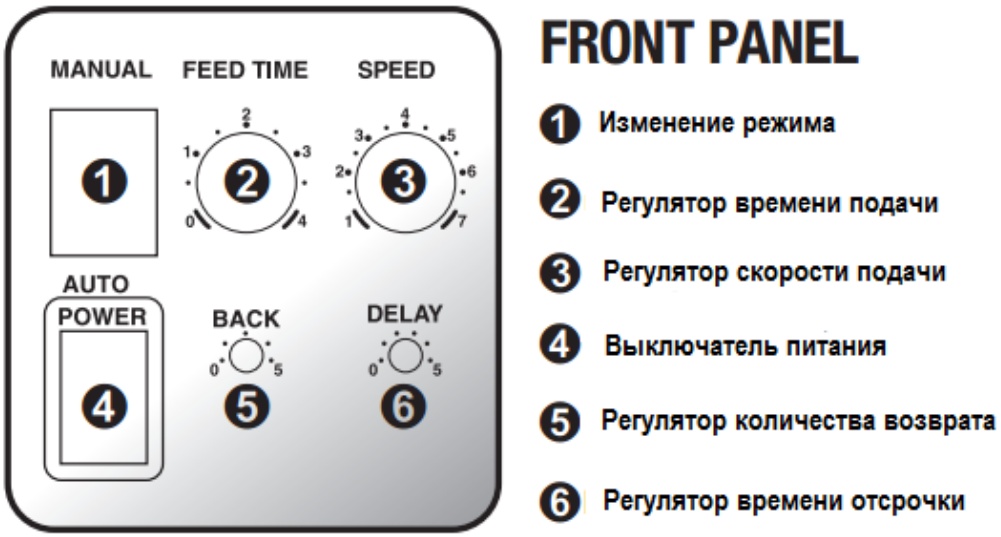

❶Выбор режима работы:

Режим AUTO – После того, как нажат переключатель подачи припоя, припой поступает с фиксированной скоростью, независимо от времени нажатия.

Режим MANUAL – Припой подается на фиксированной скорости только тогда, когда нажат выключатель.

❷ FEED TIME – Регулятор времени подачи припоя (доступен только на режиме AUTO), устанавливается в интервале 0-4 сек.

❸ [SPEED] Регулятор для установки скорости подачи припоя, интервал 6-22мм / сек.

❹ [POWER] Выключатель питания.

❺ [BACK] Регулятор количества возврата припоя после подачи, 0-5мм, фиксированное

время.

❻ [DELAY] Регулятор времени отсрочки.После нажатия на клавишу подачи припоя, припой начинает подаваться после установленного времени, 0-5сек.

Комплект поставки:

- блок FD-100;

- катушка для бобины с припоем;

- шнур питания;

- инструкция по эксплуатации.

2. Спецификация изделия:

Модель: FD-100
Номинальное напряжение питания: 220-240 В 50/60 Гц
Номинальная мощность: 8 Вт
Длина шнура питания: 1,5 м
Совместимость с паяльными станциями (паяльниками):
RX-802AS (RX-80GAS)
RX-852AS (RX-85GAS)
RX-822AS (RX-80/85GAS)
RX-701/711AS (RX-72GAS)
Диаметр применяемого припоя: ø=0.6–1.6 мм
Скорость подачи припоя: 6–22 мм/сек
SolderFeedTime: 0–4 сек
ReturnedSolderAmount: 0-5 мм
Размеры блока: 82 × 140 × 210 (H) мм
Вес: 1,5 кг

3. Порядок сборки изделия:

a) ВставьтенасадкуFD-100TA (solderreceivingend)доупоравразъем (solder outlet) FD-100. Зафиксируйте трубку винтом (tube assy fixing screw).

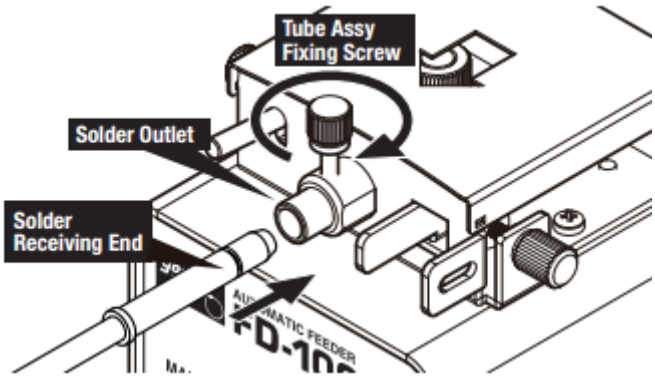

b) Снимите верхнюю крышку. Отрегулируйте винт давления, соответственно диаметру припоя.

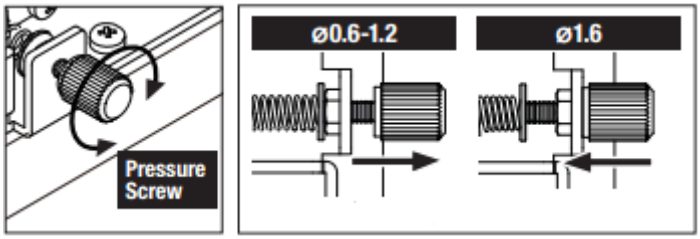

c) Откройте рычаг фиксатора (releaselever), нажав вправо. Вставьте припой через впускной канал и пропустите через приемное отверстие(receivingend). Продолжайте подачу припоя, пока он не выйдет с другой стороны.

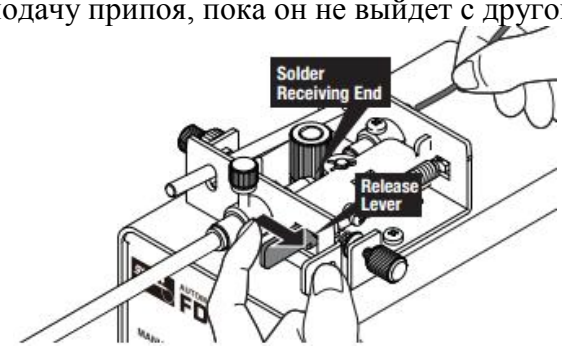

Если припой застревает в приемном отверстии при использовании, он может закупорить провод подачи. В этом случае очистите наконечник от припоя.

Наконечник засоряется часто, и флюс может заблокировать наконечник сопла. В этом случае следует удалить и вычистить наконечник от флюса.

d) Отрегулируйте силу фиксации припоя. Поднимите удерживающий рычаг.Припой будет зажат с помощью приводного ролика (driveroller) и рычага фиксатора (releaselever). Если зажатие не происходит, то потерян роликовый регулятор (rolleradjuster).

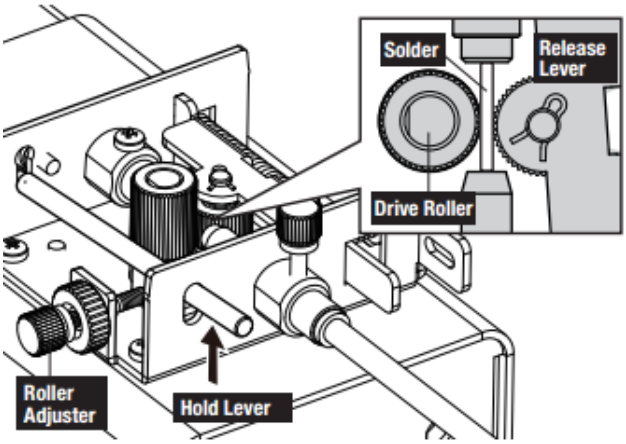

e) Ослабить гайку(fixnut), повернув ее влево. Поворачивайте регулятор (rolleradjuster), пока он не коснется ограничителя(stopper).

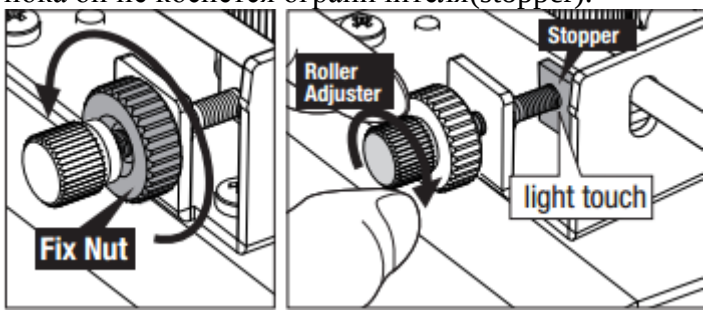

f) Удерживая регулятор ролика(rolleradjuster),зафиксируйте положение, затянув Fix черную гайку (fixnut). Затем установите верхнюю крышку.

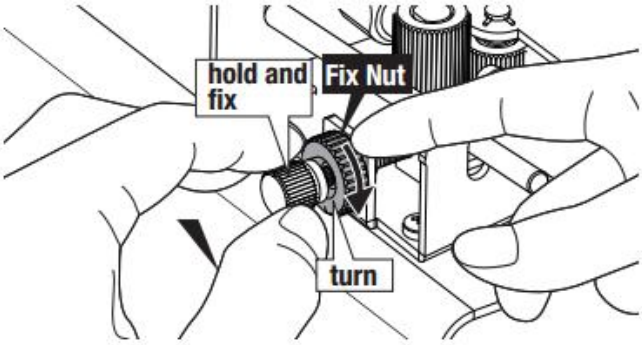

4. Правила и условия эксплуатации:

Устройство автоматической подачи припоя соответствует требованиям безопасности.

Перед включением устройства в сеть убедитесь в исправности шнура, вилки, розетки.

Все работы по чистке производите при его отключении от сети.

ПОМНИТЕ: после окончания работы устройство необходимо отключить от питающей сети.

5. Меры предосторожности:

Перед включением устройства в сеть проверьте соответствие сети напряжению, указанному на маркировке изделия.

Не используйте устройство вблизи воспламеняющихся жидкостей, а также в горючих или взрывоопасных средах.

Поврежденный шнур можно заменить только в ремонтной мастерской или на заводе-изготовителе.

ЗАПРЕЩАЕТСЯ! Оставлять без надзора включенный в сеть паяльник.

После отключения от сети жало некоторое время остается горячим. Дождитесь полного остывания естественным образом перед тем, как сменить жало либо убрать паяльник до следующего применения (ок.5 минут). Никогда не охлаждайте жало в холодной воде.

Не очищайте жало наждачной бумагой, это приведет к его порче.

НЕ ДОПУСКАЕТСЯ попадание влаги внутрь устройства. Не используйте его во влажной среде.

Изделие не предназначено для использования людьми с психическими расстройствами и детьми.

Не используйте автомат подачи припояне по назначению.

6. Возможные проблемы и методы их решения:

Проблема	**Возможная причина**	**Решение**
Питание не включается	Не подключен сетевой шнур	Подключите сетевой шнур
	Сетевой шнур поврежден	Обратитесь к продавцу
	Перегорел предохранитель	Обратитесь к продавцу

Если припой застревает в приемном отверстии при использовании, он может закупорить провод подачи. В этом случае очистите наконечник от припоя.

Наконечник засоряется часто, и флюс может заблокировать наконечник сопла. В этом случае следует удалить и вычистить наконечник от флюса.

Выключите и отсоедините паяльную станцию, если есть запах гари, перегрева, или если пластиковые детали деформируются. Пожалуйста, обратитесь к продавцу.

5. Хранение, транспортировка, утилизация:

Требования к условиям хранения:

Изделие должно храниться в складских помещениях, защищенных от воздействий атмосферных осадков, на стеллажах в упаковке изготовителя при отсутствии в воздухе паров кислот, щелочей и других веществ, вызывающих коррозию.

Условия хранения изделия:температура воздуха от 5 до 40°С, относительная влажность до 60%.

Требования к условиям транспортирования:

Транспортирование изделия разрешается в упаковке предприятия - поставщика всеми видами транспорта, за исключением негерметизированных отсеков самолета, без ограничения расстояния.Транспортирование упакованных изделий может производиться в крытых вагонах и автомашинах, трюмах судов и герметичных кабинах самолетов при температуре воздуха отминус 20 до плюс 70 ˚С.

Срок службы 3 года.

Утилизация изделия:

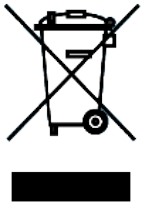

Этот символ указывает на то, что данное изделие нельзя выбрасывать вместе с обычными бытовыми отходами. При обеспечении правильной утилизации данного продукта вы поможете предотвратить негативные последствия для окружающей среды и здоровья людей, которые могут быть вызваны неправильной переработкой настоящего продукта. Устройство, подлежащий

утилизации, необходимо привести в непригодность, обрезав шнур питания, и утилизировать в соответствии с действующим законодательством страны.

6. Гарантийные обязательства:

Гарантия 12 месяцев со дняпродажипри условии соблюдения правил эксплуатации. Замена вышедшего из строя устройства осуществляется в точке продажи при наличии кассового чека и данногоруководства.

Естественный износ жала не является неисправностью. Гарантия не предоставляется, если неисправность была следствием неправильной эксплуатации, перегрузки, пайки непредназначенных для этого материалов.

Гарантийному ремонту подлежат чистые изделия в заводской упаковке, полностью укомплектованные, имеющие фирменный технический паспорт, гарантийный талон, с указанием даты продажи, штампа магазина, заводского номера и оригиналы товарного и кассового чеков, выданные продавцом.

7. Контакты изготовителя и дата производства изделия:

Настоящий автомат для подачи припоя изготовлен TaiyoElectricInd. Co., LTD. 2-16-8 YamateFukuyamaHiroshima 720-0092 Japan.

www.goot.co.jp

e-mail: info@goot.co.jp

Дата производства июнь 2014г.