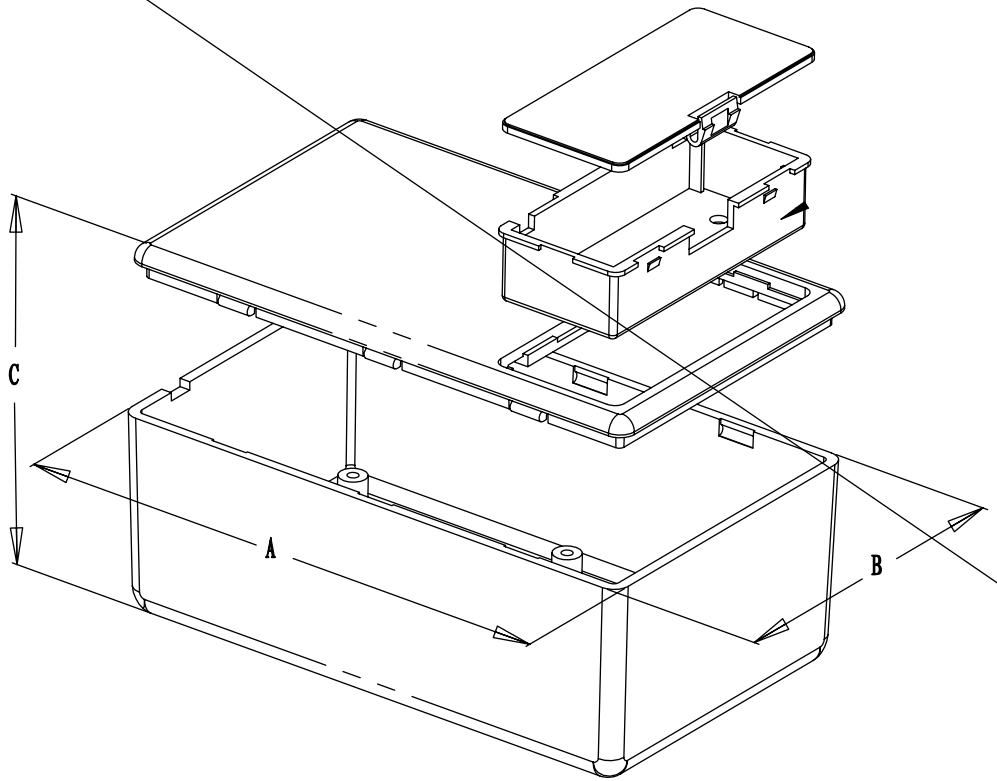

	A (mm)	B (mm)	C (mm)
20-36 (D)	107	67.5	40
20-39 (D)	140	70	30
20-41 (D)	153	73	42.5
20-40 (D)	153	73	28
20-35 (D)	100	60	40
20-37 (D)	120	60	23
20-38 (D)	102	62	17
20-34	57.5	55.5	28
20-33	70	40	23
20-32	60	35	25
20-31	45	35	18