❒ КТ858А

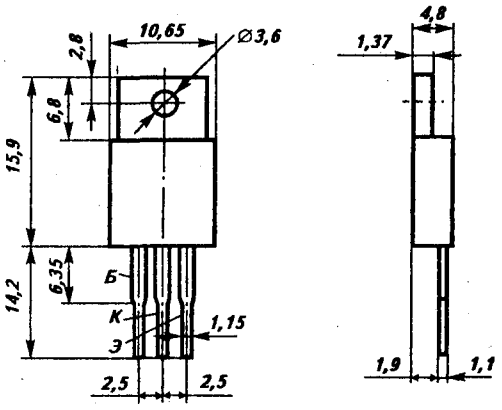

Транзистор кремниевый эпитаксиально-планарный структуры n-p-n переключательный. Предназначен для применения в переключающих устройствах. Корпус пластмассовый с жесткими выводами. Масса транзистора не более 3 г.

Электрические параметры

Статический коэффициент передачи тока в схеме ОЭ при $U_{кэ}$ = 5 В, $I_к$ = 5 А, не менее 10

Модуль коэффициента передачи тока на высокой частоте при $U_{кэ}$ = 10 В, $I_к$ = 0,5 А, f = 3 МГц, не менее 3,3

Граничное напряжение при $I_к$ = 0,1 А, L = 25 мГн, не менее ..... 200 В

Напряжение насыщения коллектор-эмиттер при $I_к$ = 5 А, $I_б$ = 0,8 А, не более ..... 1 В

Напряжение насыщения база-эмиттер при $I_к$ = 5 А, $I_б$ = 0,8 А, не более ..... 1,2 В

Время спада при $U_к$ = 50 В, $I_к$ = 5 А, $I_б$ = 0,5 А, $U_{бэ}$ = −5 В ..... 0,05*...0,3*...0,75* мкс

Время рассасывания при $U_к$ = 50 В, $I_к$ = 5 А, $I_б$ = 0,5 А, $U_{бэ}$ = −5 В ..... 1*...1,2*...2,5 мкс

Обратный ток коллектора при $U_{кб}$ = 400 В, не более ..... 1 мА

Обратный ток эмиттера при $U_{бэ}$ = 6 В, не более ..... 1 мА

Предельные эксплуатационные данные

Постоянное напряжение коллектор-эмиттер[1] при $R_{бэ}$ < 10 Ом, $T_п$ = 100°С ..... 400 В

Пробивное напряжение коллектор-база[1] при $T_п$ = 100°С ..... 400 В

Постоянное напряжение база-эмиттер ..... 6 В

Постоянный ток коллектора ..... 7 А

Импульсный ток коллектора ..... 10 А

Постоянный ток базы ..... 4 А

Импульсный ток базы ..... 4 А

Постоянная рассеиваемая мощность коллектора[2] при $T_к$ = −55...+25°С ..... 60 Вт

Температура p-n перехода ..... +150°С

Температура окружающей среды ..... −55°С...Тк = +100°С

[1]При $T_п$ = +100...+150°С напряжение снижается линейно до 200 В.

[2]При $T_к$ > +25°С $P_{к,макс}$ рассчитывается по формуле

$$P_{к,макс} = (150-T_к)/R_{т(п-к)}, \text{ Вт}$$

где $R_{т(п-к)}$ определяется из области максимальных режимов.

Пайка выводов допускается не ближе 5 мм от корпуса, при пайке температура корпуса не более +100°С. При отсутствии контроля температуры корпуса пайка осуществляется паяльником с температурой не более +280°С в течение не более 2,5 с. Допускается пайка волной припоя.

При монтаже транзисторов должны быть приняты меры, исключающие возникновение паразитной генерации.

Допустимое значение статического потенциала 2000 В.

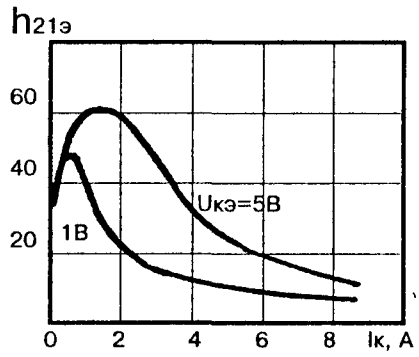

Зависимости статического коэффициента передачи тока от тока коллектора

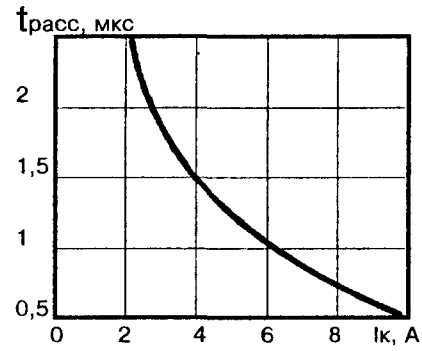

Зависимость времени рассасывания от тока коллектора

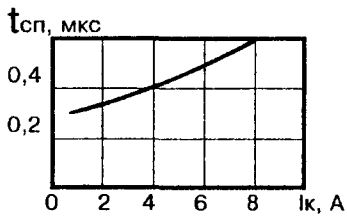

Зависимость времени спада от тока коллектора

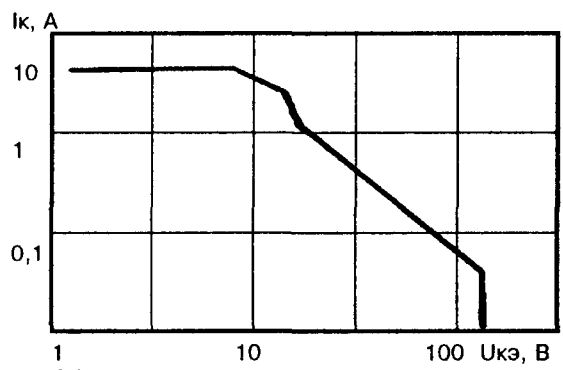

Область максимальных режимов

Тк=+25°С
Тп=+150°С

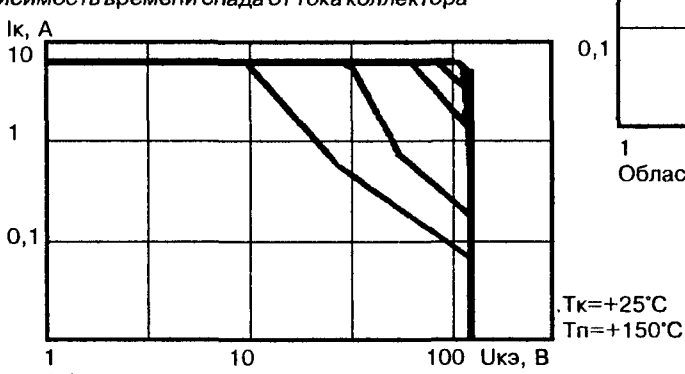

Тк=+25°С
Тп=+150°С

Область максимальных режимов